FAMIGLIA

NUOVA PROTAGONISTA 90

MODELLO

NV9FE8E

SEZIONE

CUCINE VETROCERAMICA

CODICE

CR0591460

DESCRIZIONE

CUCINA VETROCERAMICA 4 ZONE CON FORNO ELETTRICO

CARATTERISTICHE GENERALI

Top cucina elettrica con piano in vetroceramica realizzata in acciaio inox AISI 304. DDotata di n° 4 zone di cottura indipendenti, ciascuna con elementi radianti da 270x270 mm e 4 kW di potenza e controllate da regolatore di energia. Piano in vetroceramica, spessore 6 mm, sigillato ermeticamente al piano. Temperatura massima 400° C in 3 minuti. Dimensioni piastra mm. 750x700. Le zone riscaldate sono delimitate da contorni serigrafati sul vetro, e dotate di lampade spia per il calore residuo. Lampade spia per verificare il corretto funzionamento dell' apparecchiatura. Forno elettrico statico GN 2/1. Riscaldamento tramite resistenze superiori ed inferiori a regolazione indipendente. Termostato per una regolazione della temperatura da 50°C a 300°C. Camera di cottura in acciaio inox di dimensioni 575x700x300h mm. Suola forno in ghisa. Controporta forno in acciaio inox con tenuta a labirinto. Commutatore a quattro posizioni, termostato di sicurezza. Lampada spia per verificare il corretto funzionamento del forno. Potenza forno 6 kW. Apparecchiatura dotata di piedini regolabili in altezza in acciaio inox. Grado di protezione IPX5.



DATI TECNICI

Dimensioni		Dim. interne forno mm.:	575x700x300h
Larghezza mm.:	800	Capacità forno:	2 x GN 2/1
Profondità mm.:	900	Potenza forno kW.:	6 kW
Altezza mm.:	870	Nr. zone di cottura:	4 x 3,4 kW Ø 230
Peso kg.:	134.00	Dim. piastra cott. mm.:	750x700
Volume m³:	1.00	Dim. zone cottura mm.:	
Alimentazione el..:	VAC400 3N 50Hz	Nr. vasche:	
Potenza Gas kW.:		Dim. vasche:	
Potenza El. kW.:	22.00	Capacità vasca lt.:	

01/05/2015

FAMIGLIA

NUOVA PROTAGONISTA 90

MODELLO

NV9FE8E

SEZIONE

CUCINE VETROCERAMICA

CODICE

CR0591460

DESCRIZIONE

CUCINA VETROCERAMICA 4 ZONE CON FORNO ELETTRICO

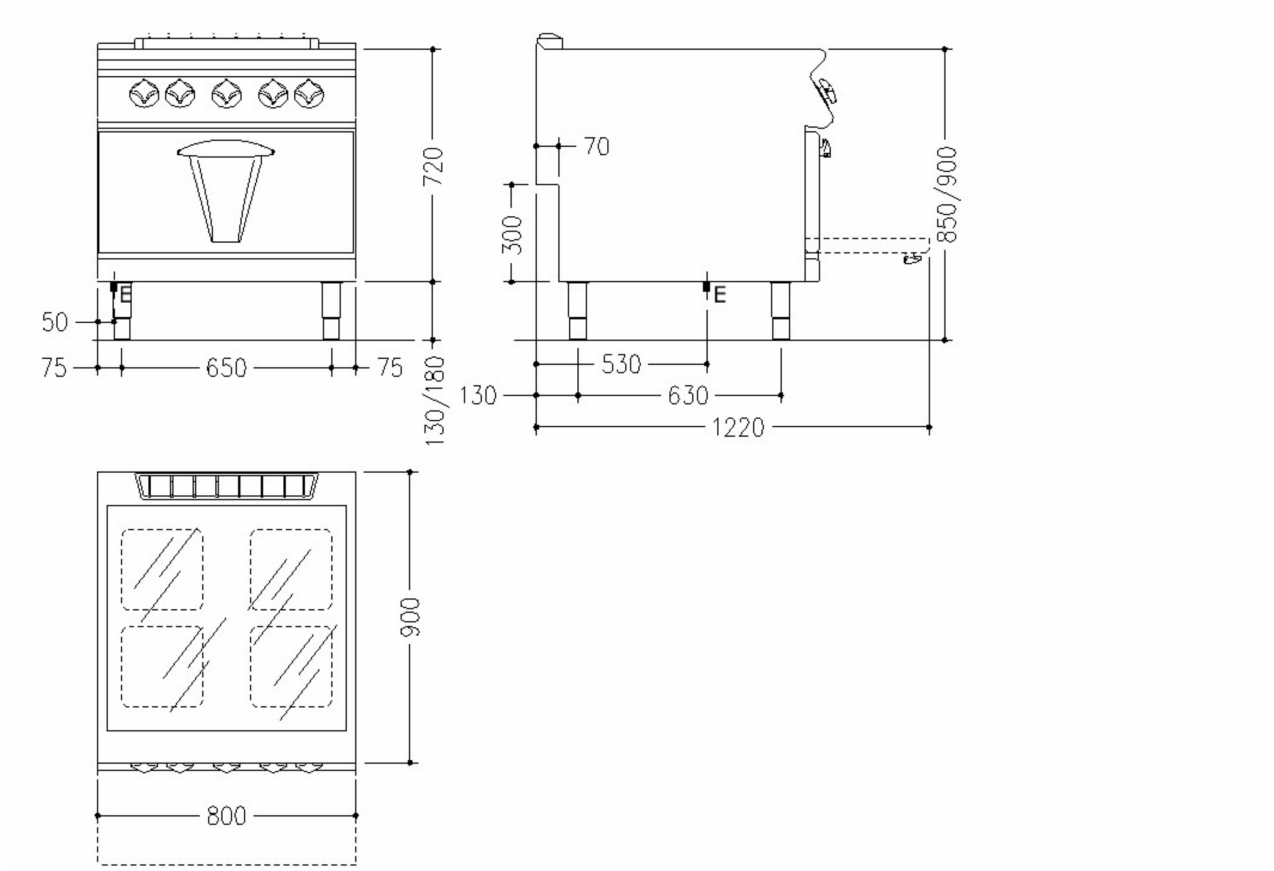

LEGENDA

(E) Arrivo elettrico 1: Arrivo cavo el.H=a pavimento(+100mm.).-Scorta cavo 1500mm

(E) Arrivo elettrico 2:

(G) Arrivo gas:

(AD) Arrivo acqua addolcita:

(AF) Arrivo acqua fredda:

(AC) Arrivo acqua calda:

(S) Uscita scarico:

(FR) In e out freon:

(V) Vapore: